Вентилятор осевой ebmpapst S4D450AU0101

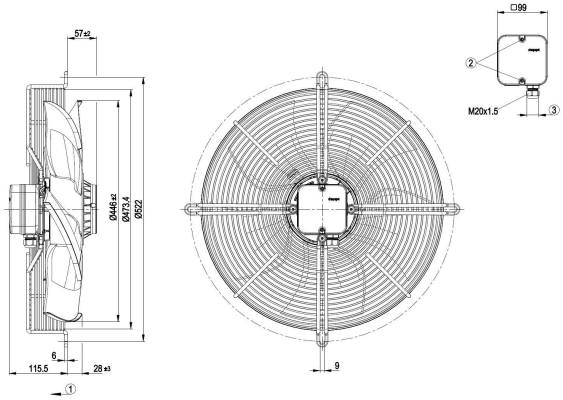

- Работаем по всей России
- Помощь в выборе
- Доставка по РФ

Цена:

29 100 руб.

Работаем по всей России, гарантия и качество производителя! Осевой вентилятор ebmpapst S4D450AU0101 - Осевой AC вентилятор, с решеткой - AC / 1250 [rpm] / 5550 [m³/h] - Тип двигателя: M4D094EA

2023 © aesf.ru - Современные решения автоматизации инженерных систем