Вентилятор осевой ebmpapst A4E420AU0105

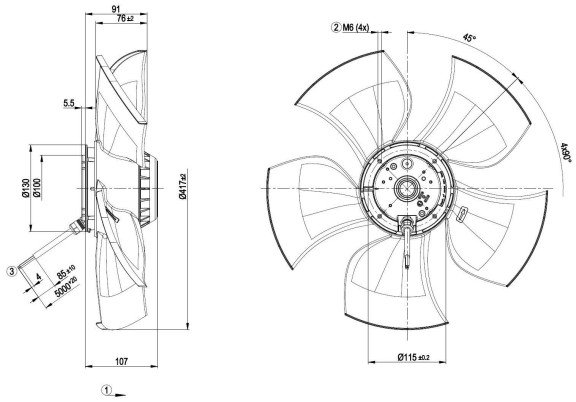

- Работаем по всей России
- Помощь в выборе
- Доставка по РФ

Цена:

46 160 руб.

Работаем по всей России, гарантия и качество производителя! Осевой вентилятор ebmpapst A4E420AU0105 - Осевой AC вентилятор, без решетки - AC / 1300 [rpm] / 4880 [m³/h] - Тип двигателя: M4E094EA

2023 © aesf.ru - Современные решения автоматизации инженерных систем