Вентилятор осевой ebmpapst S4E350AN0230

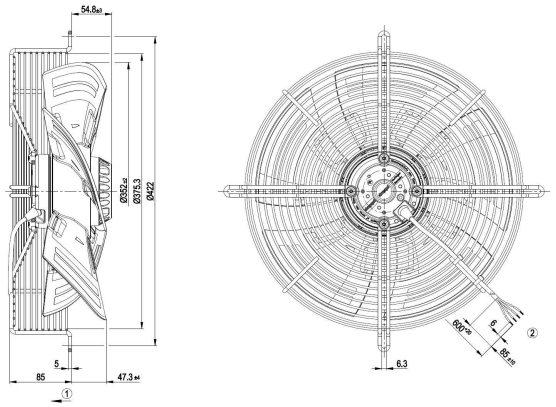

- Работаем по всей России
- Помощь в выборе
- Доставка по РФ

Цена:

16 991 руб.

Работаем по всей России, гарантия и качество производителя! Осевой вентилятор ebmpapst S4E350AN0230 - Осевой AC вентилятор, с решеткой - AC / 1340 [rpm] / 3300 [m³/h] - Тип двигателя: M4E074DF

2023 © aesf.ru - Современные решения автоматизации инженерных систем